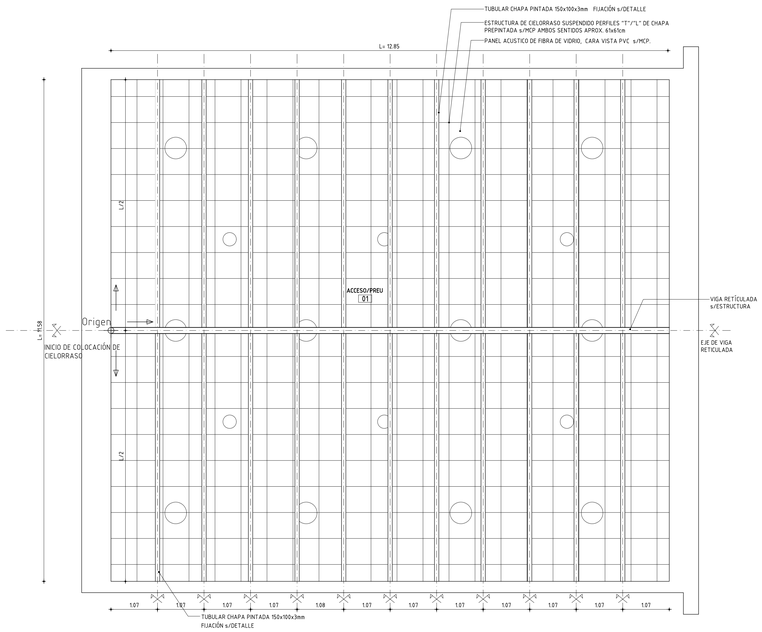

JALV. TIPO C 200x80x28x2mm

PLANTA DE CIELORRASOS - LOCAL N°01
escala 1:50

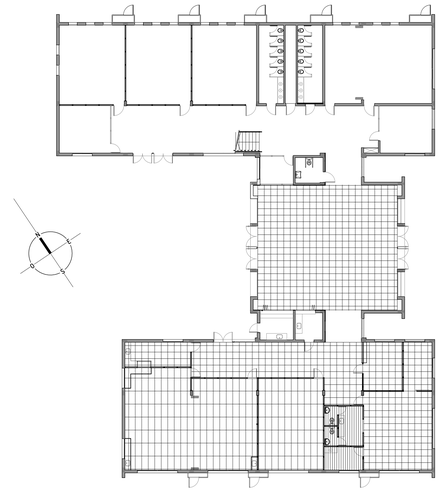

PLANTA BAJA - UBICACION DE CIELORRASOS
escala 1:200

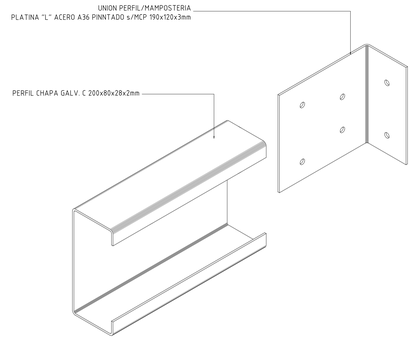

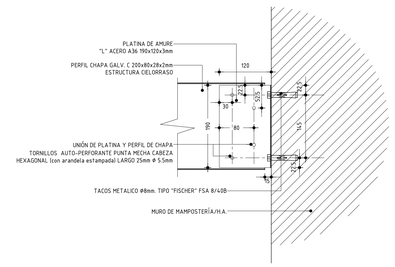

DET. DE UNION PERFIL/CERRAMIENTO VERTICAL
escala 1:5

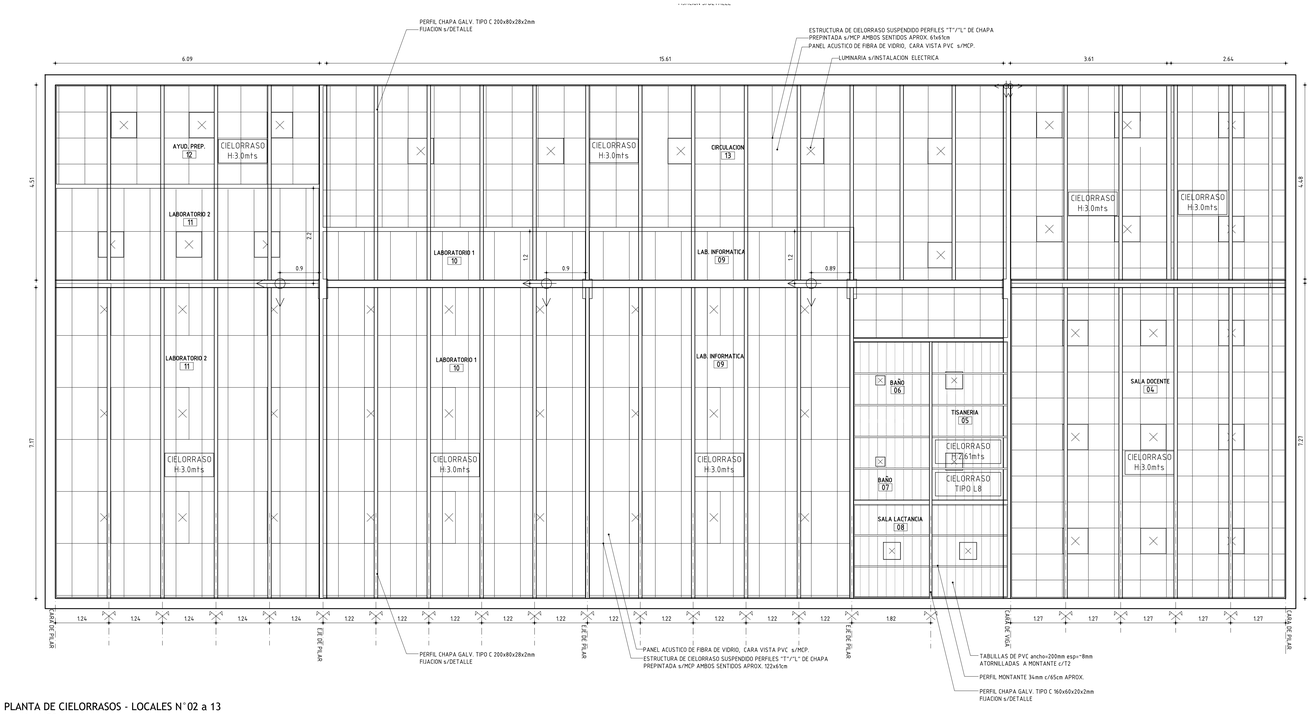

PLANTA DE CIELORRASOS - LOCALES N°02 a 13
escala 1:50

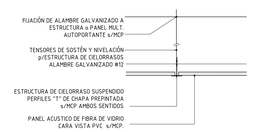

CERR. HORIZONTAL - L5
escala 1:10

CERR. HORIZONTAL - L8
escala 1:10

ANEP — AREA DE PROYECTOS — DIRECCIÓN SECTORIAL DE INFRAESTRUCTURA — CONSEJO DIRECTIVO CENTRAL

OBRA: LICEO N°4	LOCALIDAD: ARTIGAS		FECHA: 10/2025
CALLE: BLANDEGUES S/N	DEPARTAMENTO: ARTIGAS		ESCALA: INDICADA
PLANO DE: ALBAÑILERIA — CIELORRASOS - DETALLES			LAMINA Nro: 23
ARQUITECTO:	FIRMA: G. COLOMBO		A20
AYTE. de ARQ.TO:	F. FERRARO		
TECNICO:	FIRMA:		
DIBUJANTE:			

A20_CIELORRASOS - DETALLES.DWG